indenor®
CONTROL SOLAR

CATALOGO DE PRODUCTOS INDENOR

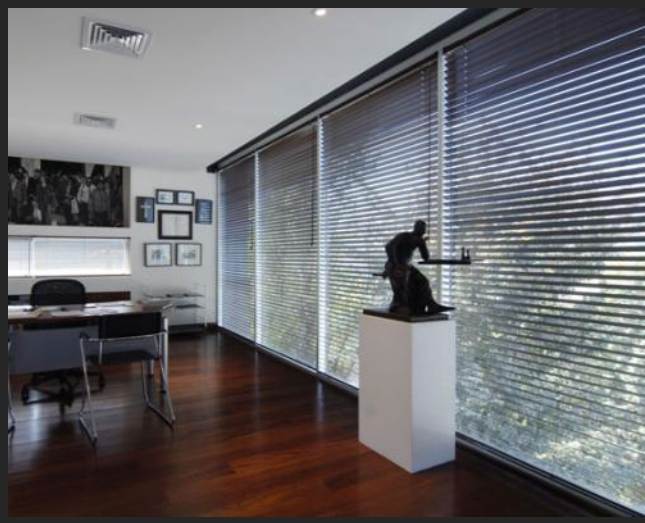

Nice MechoShade® Control Systems clauss markisen GRABER®

www.indenor.cl
www.indenor.blogspot.com

Cortinas de Rollo

- Urban
- Mecho 5
- Electro III

Persianas

- Aluminio
- Madera

Cortinas

- Celulares
- Vertical
- Panel deslizante
- Cortina Visión

CORTINA DE ROLLO URBAN

MechoShade
Control Systems

Cortina de rollo Urban

Fabricada Bajo Licencia Mechosysytems (USA)
Para ventanas Pequeñas o medianas
2.00 x 1.50 ó 1.60 x 3.10 Aprox.

MechoSystems
Design with light.™

Características Exclusivas Cortina de rollo URBAN

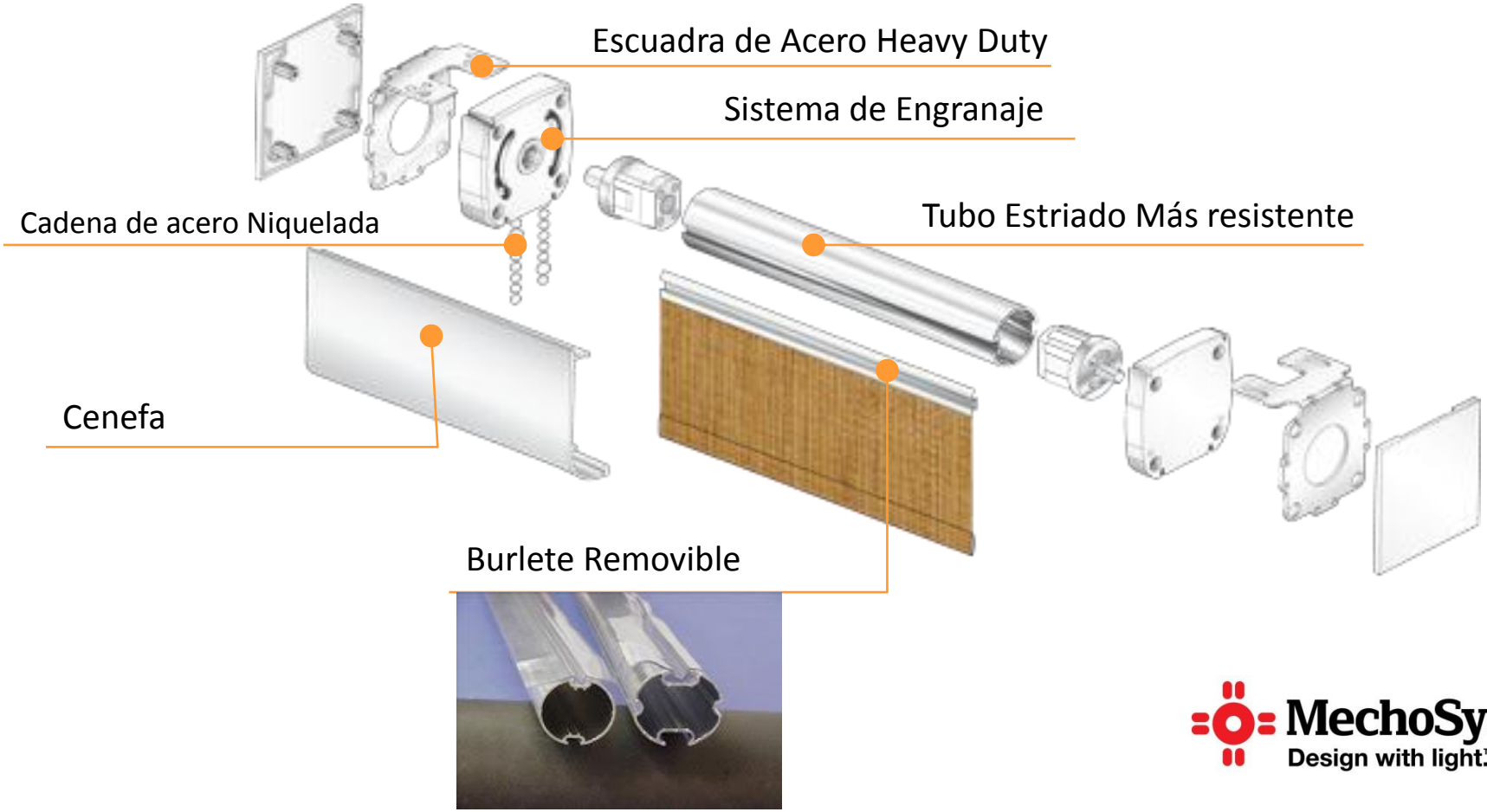

MechoSystems
Design with light.™

CORTINA DE ROLLO MECHO 5

MechoShade®
Control Systems

indenor®
CONTROL SOLAR

www.indenor.cl

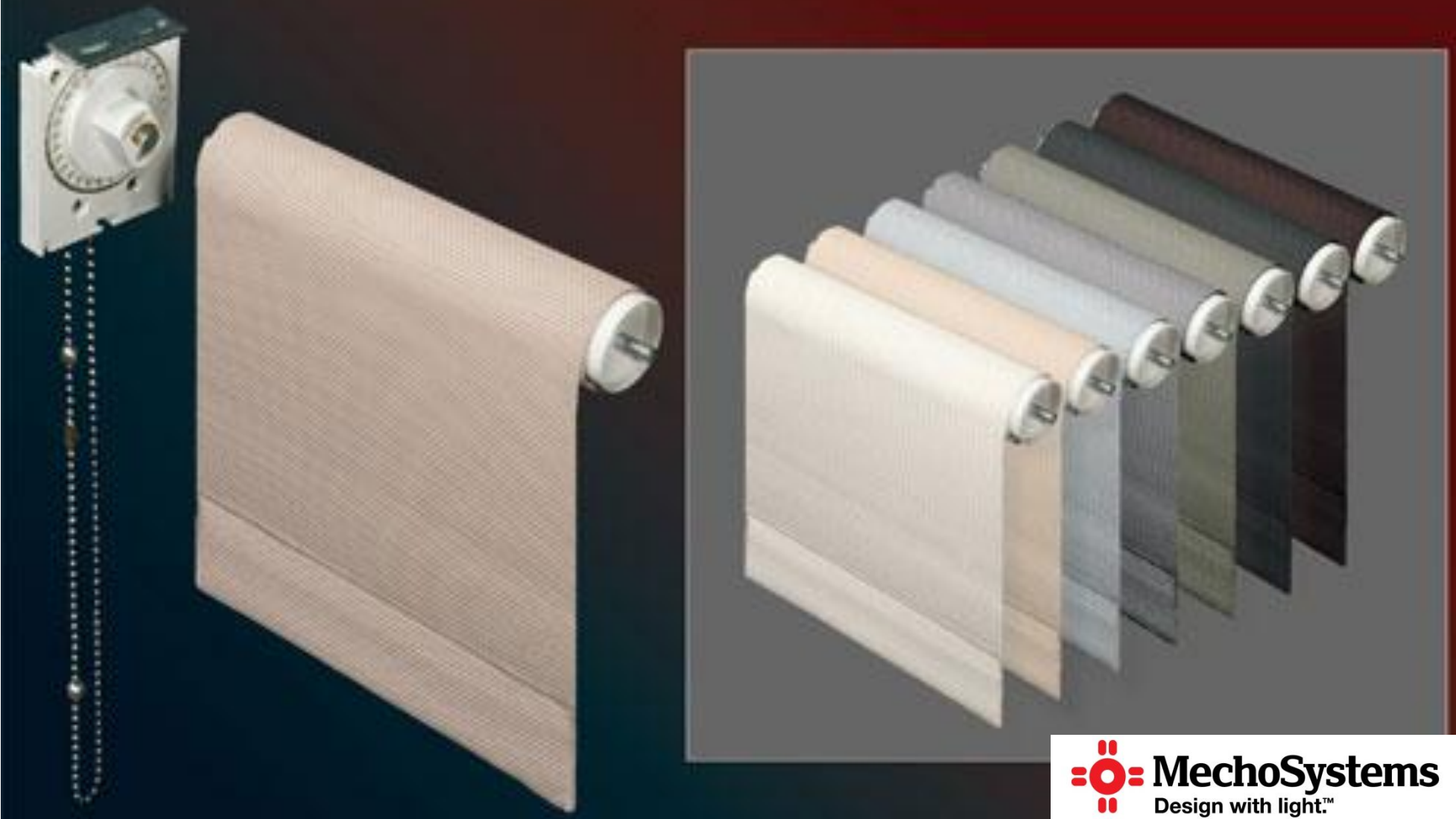

MechoSystems
Design with light.™

Características Exclusivas Cortina de rollo MECHO 5

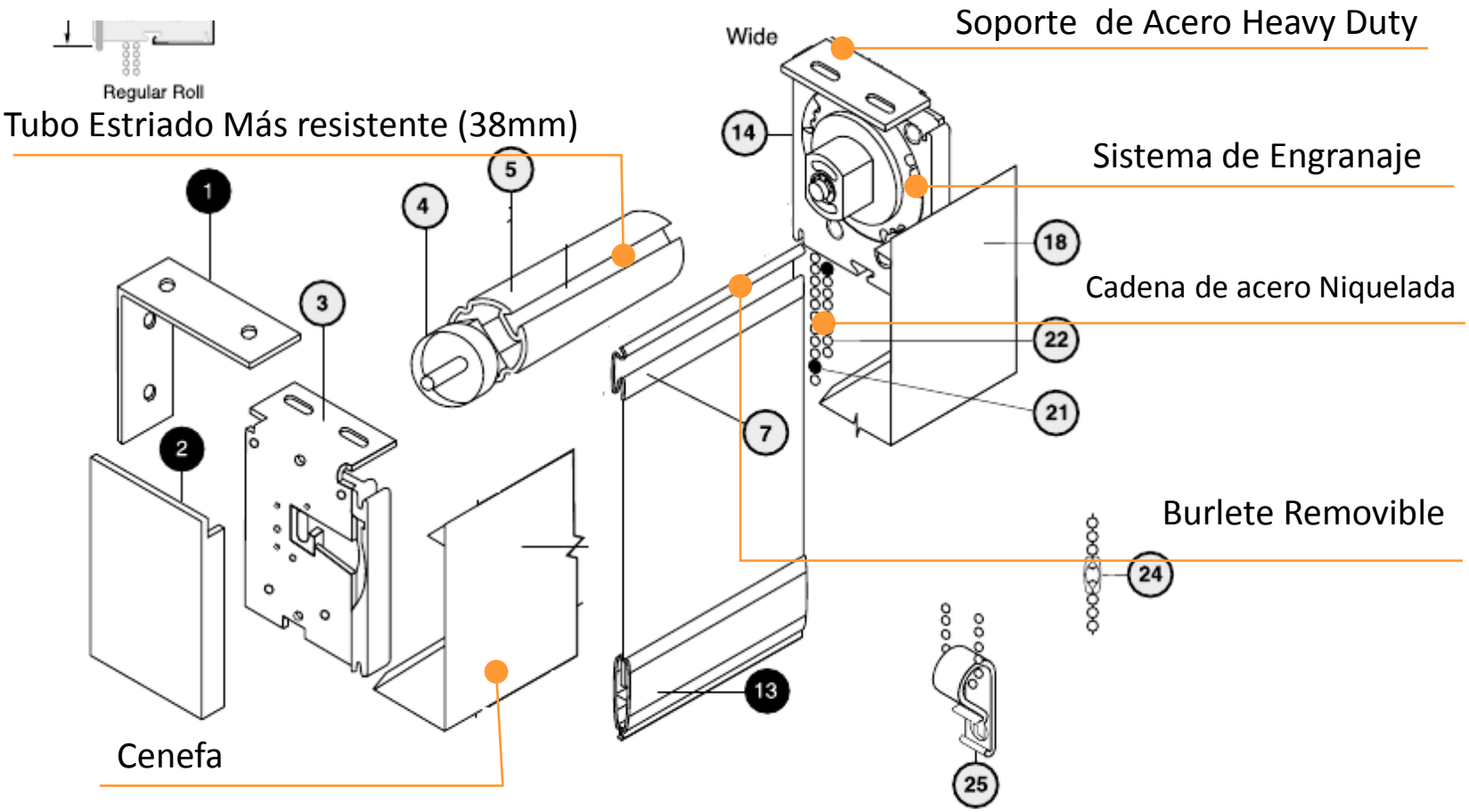

Distancia entre tela y soporte para instalación Sistema Mecho V

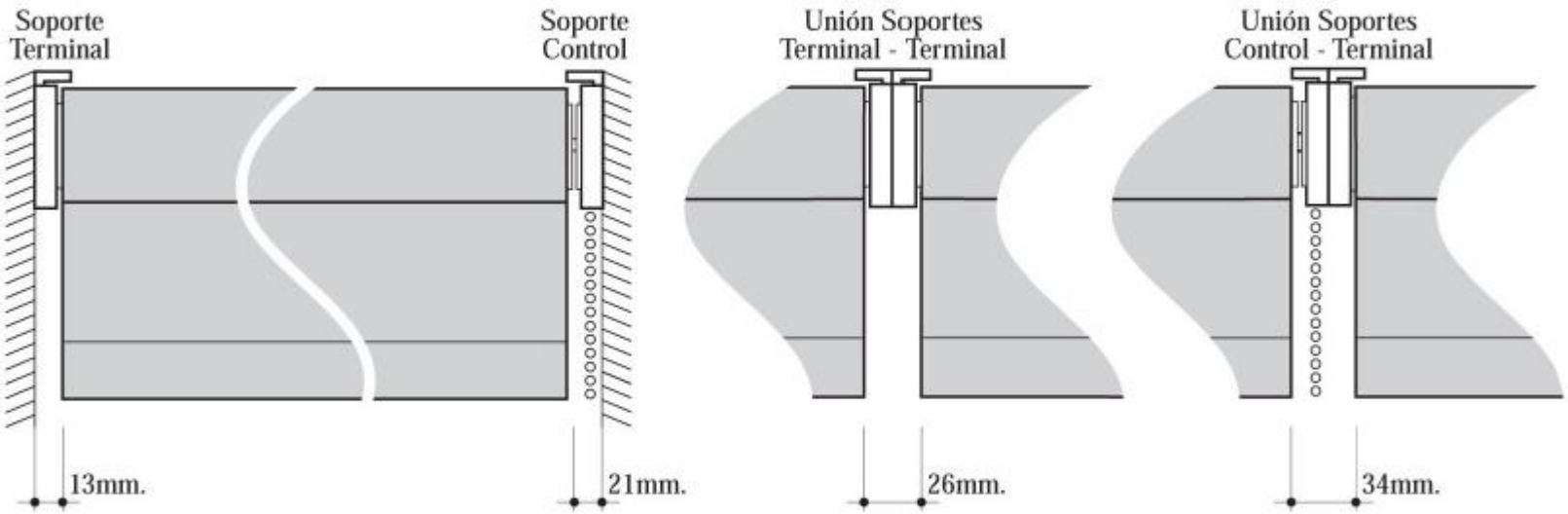

Soporte Común v/s Mecho 5

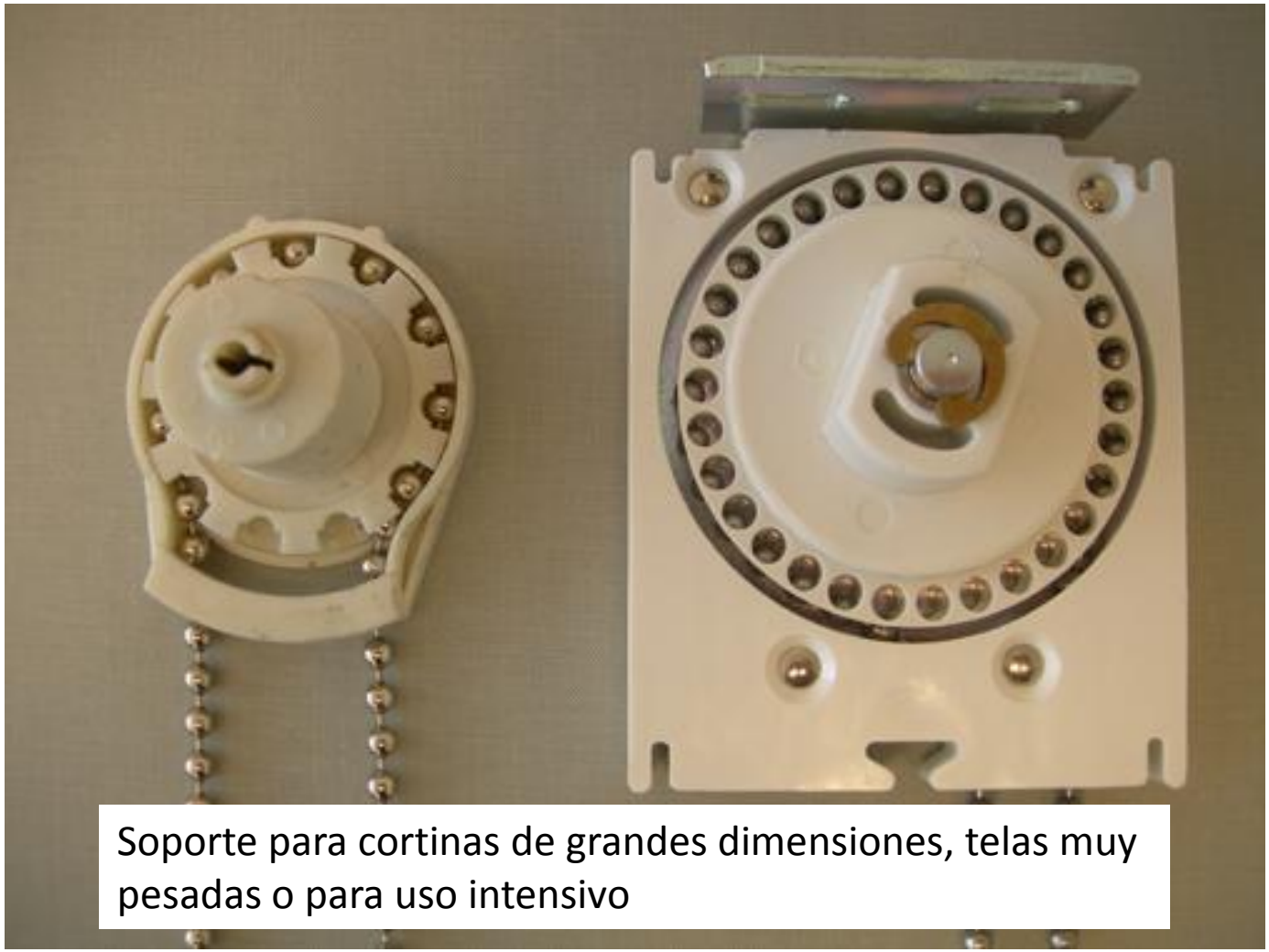

Soporte para cortinas de grandes dimensiones, telas muy pesadas o para uso intensivo

CORTINA DE ROLLO ELECTRO III

MechoShade®
Control Systems

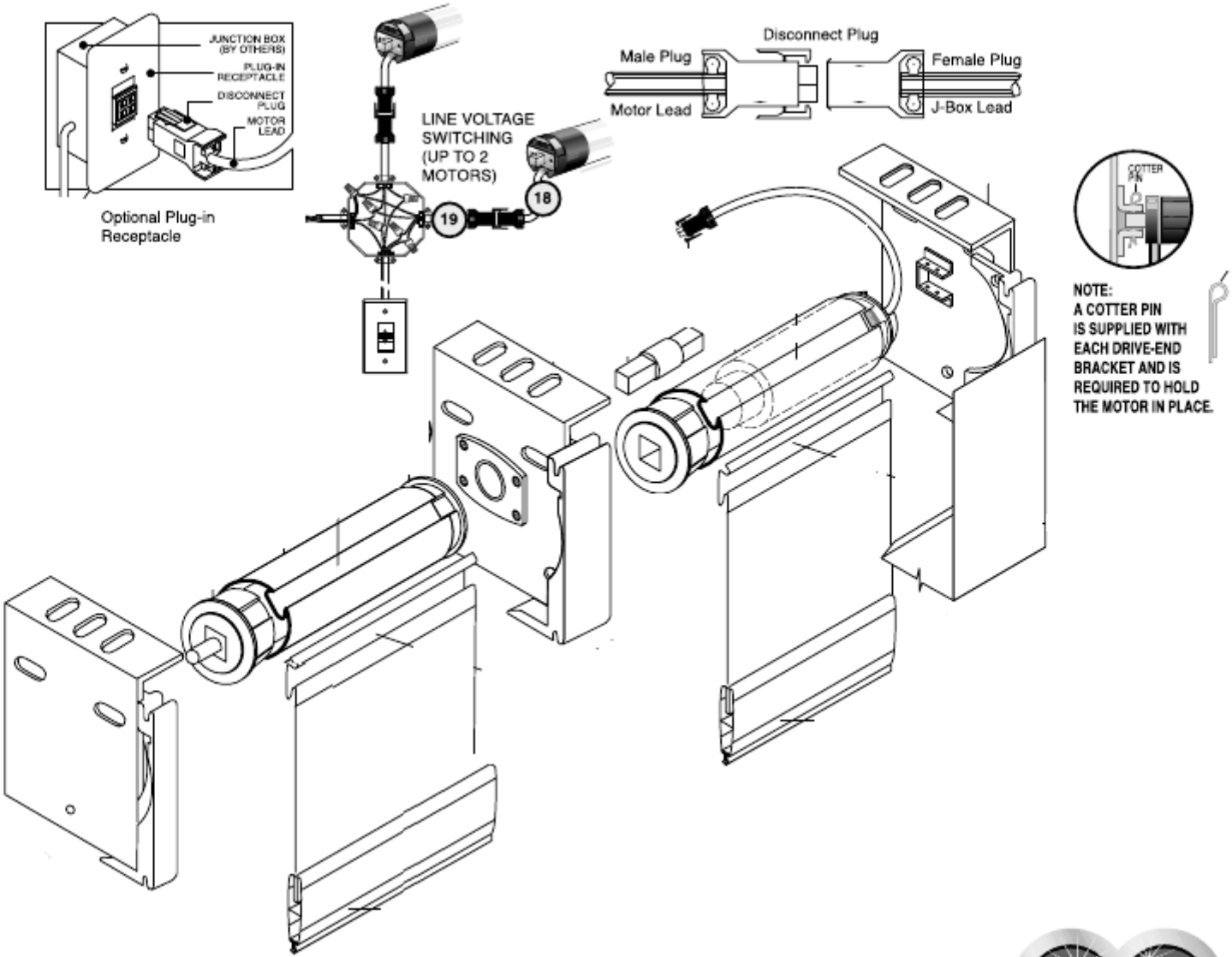
JUNCTION BOX (BY OTHERS)
PLUG-IN RECEPTACLE
DISCONNECT PLUG
MOTOR LEAD
Optional Plug-in Receptacle
LINE VOLTAGE SWITCHING (UP TO 2 MOTORS)
19
18
Disconnect Plug
Male Plug
Female Plug
Motor Lead
J-Box Lead
COTTER PIN
NOTE:
A COTTER PIN IS SUPPLIED WITH EACH DRIVE-END BRACKET AND IS REQUIRED TO HOLD THE MOTOR IN PLACE.

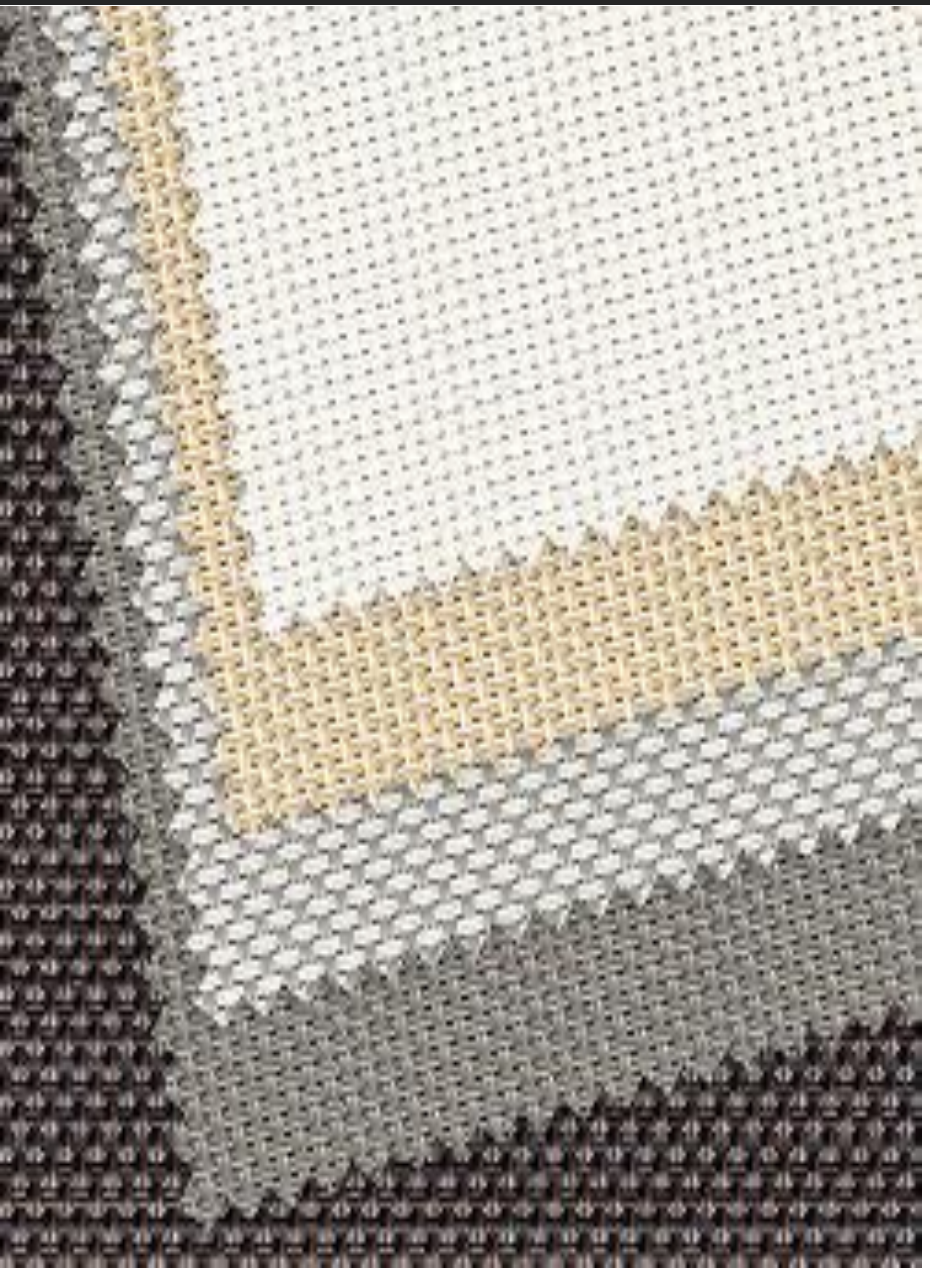

TELAS

POLIESTER RECUBIERTO EN TPO

- telas más flexibles y durables .

(V/S Fibra de vidrio recubierto en PVC)

CERTIFICADAS

- Antihongos
- Antibacterias
- resitente al Fuego (NFPA 701)
- **libres de VOC.**
- 98% proteccion UV

APERTURAS

- 1%
- 3%
- 5%
- 10%
- Black Out

MechoSystems
Design with light.™

FACTOR DE APERTURA TELA SCREEN

- Densidad del tejido
- % del área total del tejido que esta abierta

Para definirla se debe considerar:

- Exposición solar
- Tipo de vidrio
- Necesidad del cliente y actividad a realizar en el recinto.

Disponible en versión Standart o Privacy .

Fabricada bajo licencia GRABER.
Disponibles en 25mm. (Minipersianas) y 16mm. (micropersianas).

Sus laminas son 100% de aluminio, lo que garantizan una mayos resistencia a los quiebres, pintada al horno en Estados Unidos, sus colores permanecen inalterables en el tiempo.

Posee un sistema de control girador sin fin, que otorga una mayor ductilidad a su bastón.

Disponible en versión Standart o Privacy .

Fabricadas bajo licencia GRABER.

Características Exclusivas Persiana de aluminio 16 y 25 mm

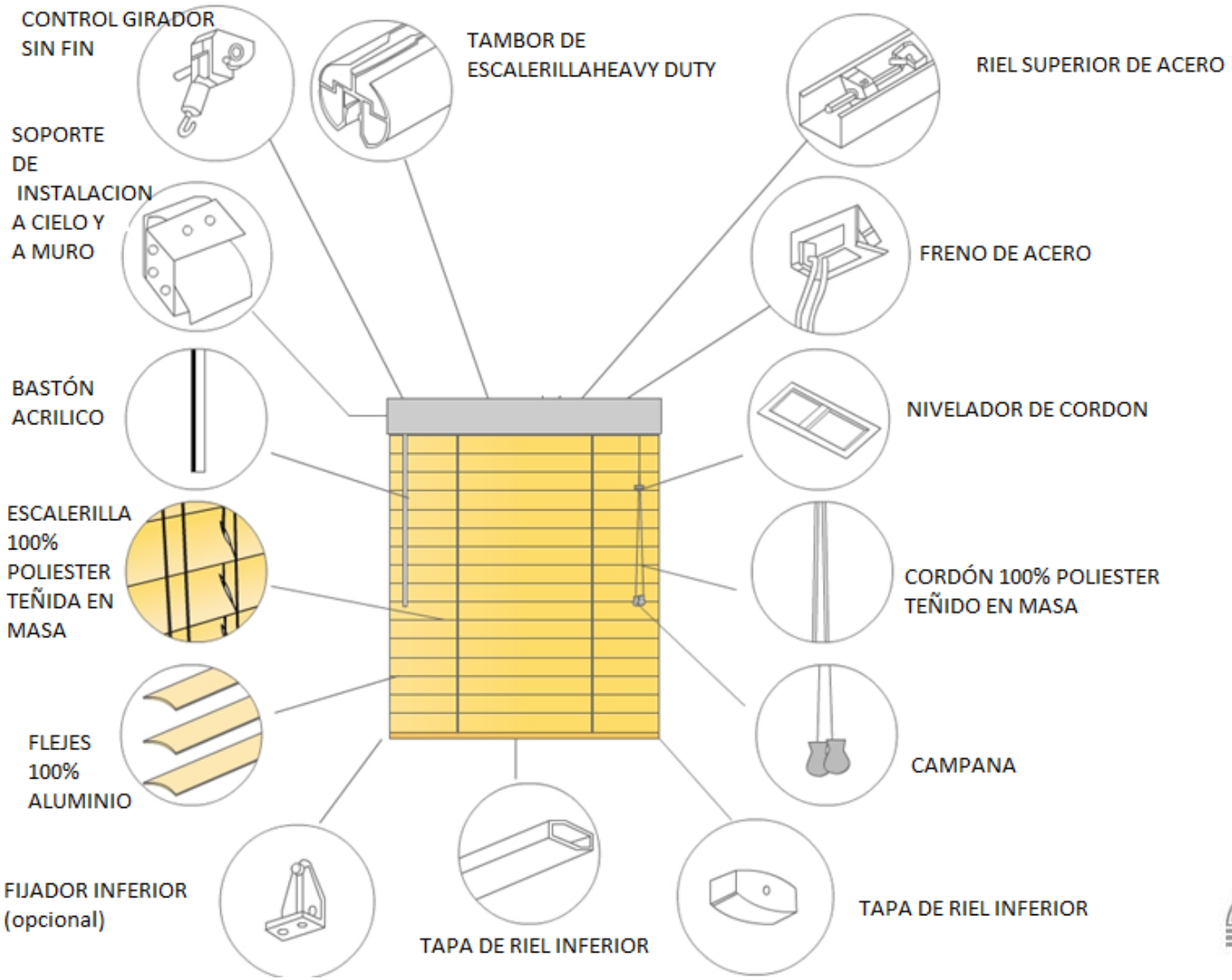

GRABER

CORTINAS VERTICALES

Las cortinas verticales ofrecen control lumínico y visual, ya que sus laminas pueden ser guiadas según la trayectoria solar.

Disponibles en telas 100% poliéster o Screen.

Son un eficiente y atractivo producto para cubrir la ventana.

Fabricadas bajo Licencia GRABER

PANEL DESLIZANTE SLIDETRACK

Sistema ligero diseñado para cubrir grandes superficies acristaladas.

Fabricados en telas Screen, con un 98% de proteccion UV.

Accionado manualmente, dan una imagen limpia a los recintos.

Fabricadas bajo licencia GRABER

CORTINAS PLISADAS

Cortinas de tela 100% poliéster, mediante sus pliegues logran un afectivo mejoramiento acústico en los recintos.

Sus cámaras de aire o celda permiten mantener el calor dentro o fuera del recinto según la época del año.

Fabricadas bajo Licencia GRABER®

Cortina Celular Unicelda o Doblecelda

1- Cabezal

2-Tapas

3-Tapas laterales

4- Soportes de fijación

5 Cordón poliéster

6- Tela celular Unicelda o Doblecelda

7-Bola

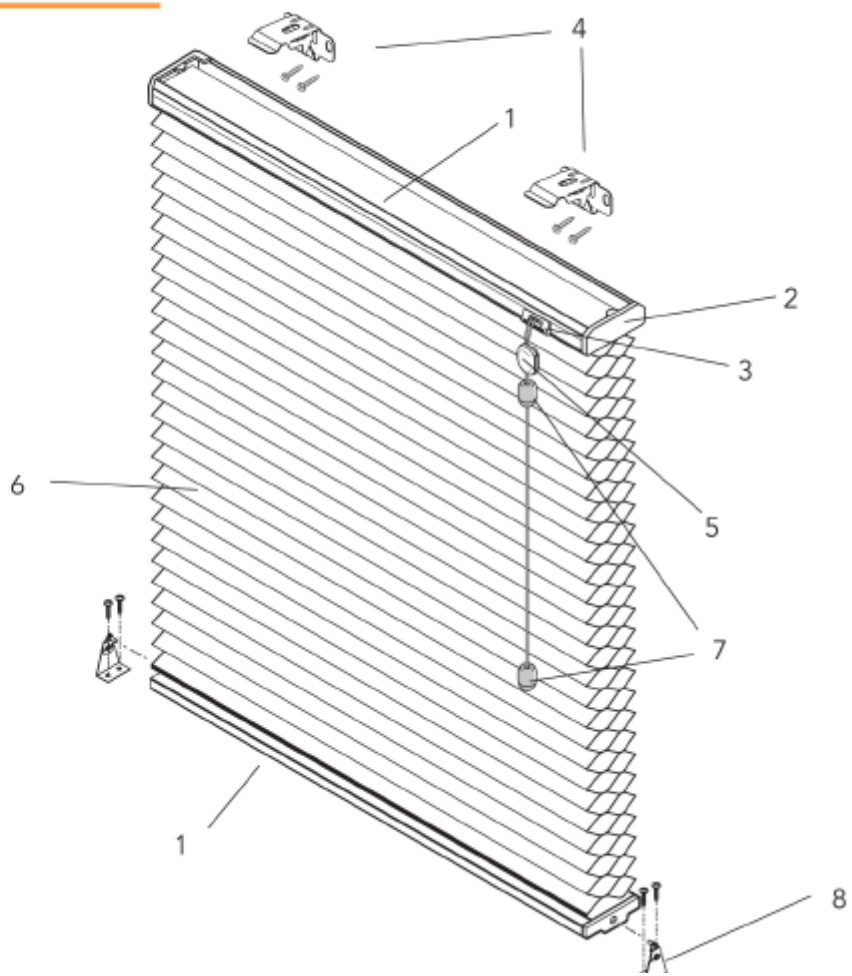

PERSIANAS DE MADERA

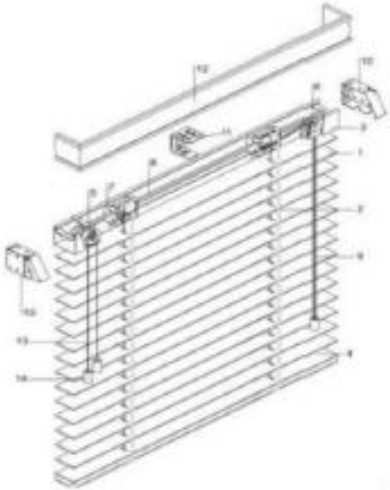

Las persianas de madera y composite de Indenor son fabricadas en estados Unidos por Graber, asegurando una alta calidad y terminación.

En 2.5cm, 5cm. O 7.5 cm. Posee escalerilla cinta o no holes.

Somos lideres en el mercado entregando una extensa gama de colores disponibles.

Fabricadas por GRABER

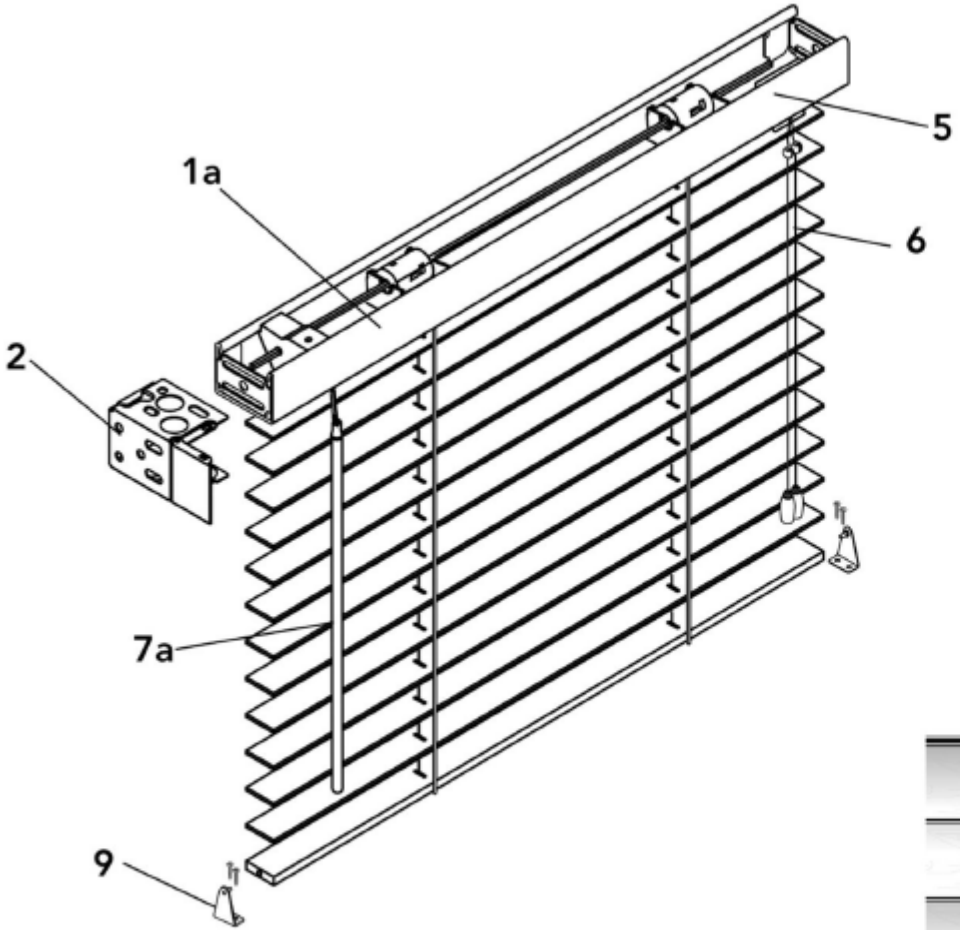

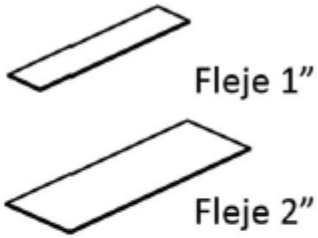

Sistema NO HOLES

Sistema Standart

CORTINA VISIÓN INDENOR

Ancho Máximo: 280 cms
Alto Máximo: 304 cms.
Peso tela: 613 grs. M2
Composición: 100% Poliester
Ancho de Celda disponible:5.5 y 7.5 cms.

ELEMENTOS

- Cassette superior aluminio. 72 x 58 mm
- Riel inferior aluminio.
- Cordón 100% poliéster
- Pesa tensor cordón.
- Tejido delantero transparente, 100% poliéster.
- Tejido trasero transparente 100% poliéster.
- Lamina de tejido opaco , 100% poliéster.
- Tapas laterales cassette y riel inferior.

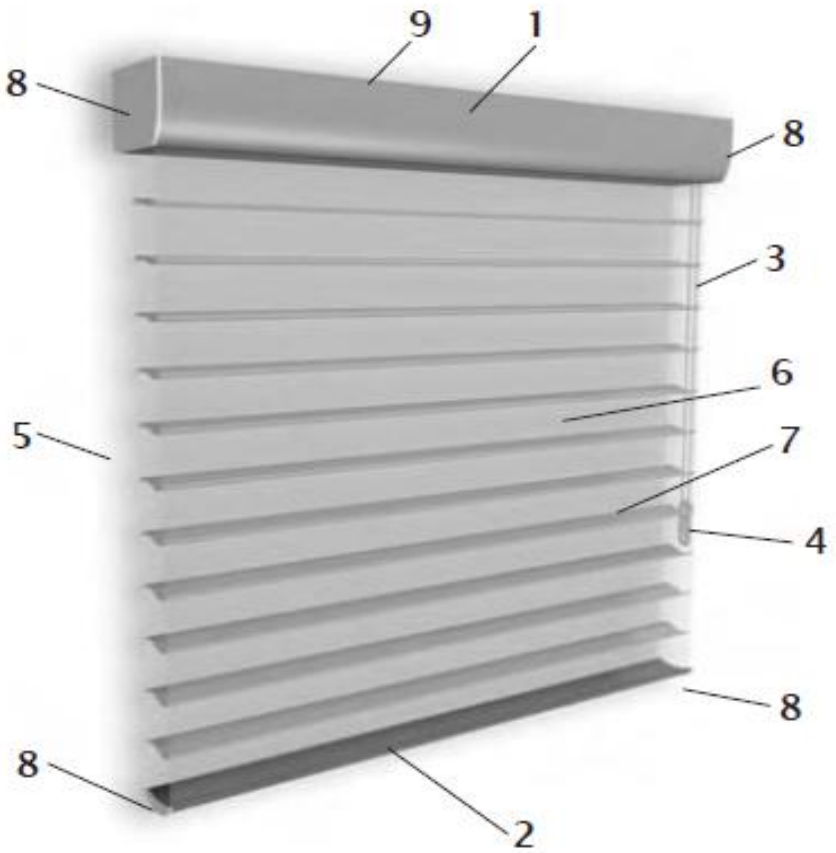

TELAS

Original

Tejidos clásicos en los colores suaves más populares.
Visillo blanco en el frente y reverso de la cortina.
Disponible en 50 mm

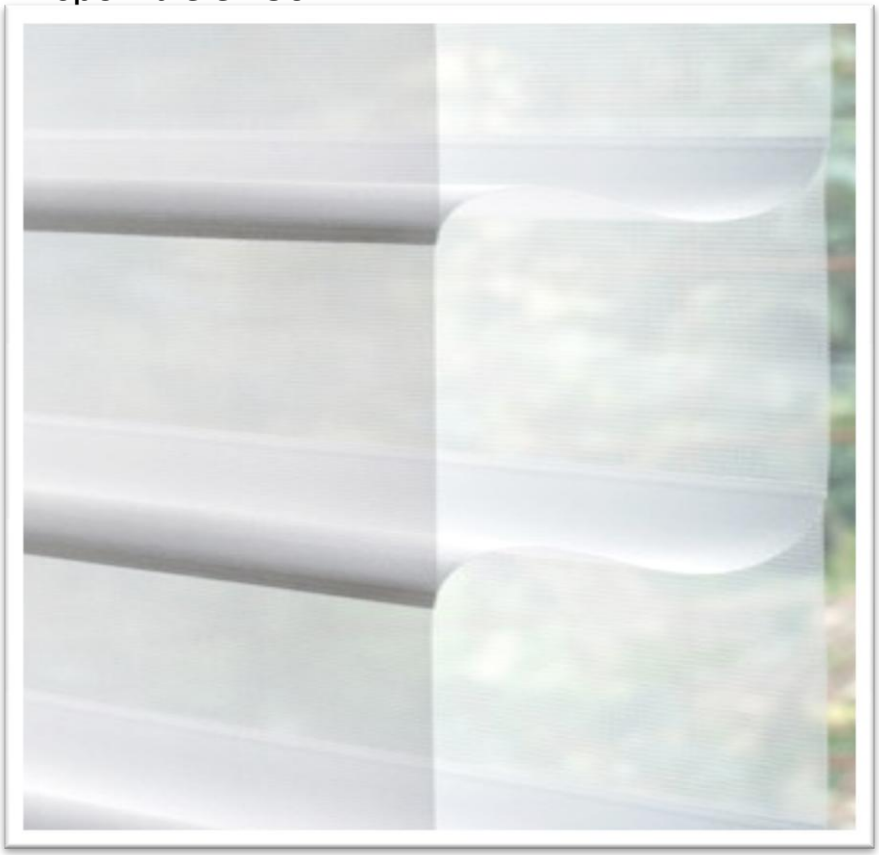

Deluxe

Sutil estructura de seda natural.
Visillo blanco en el anverso y el reverso.
Disponible en ancho de lama de 75mm.

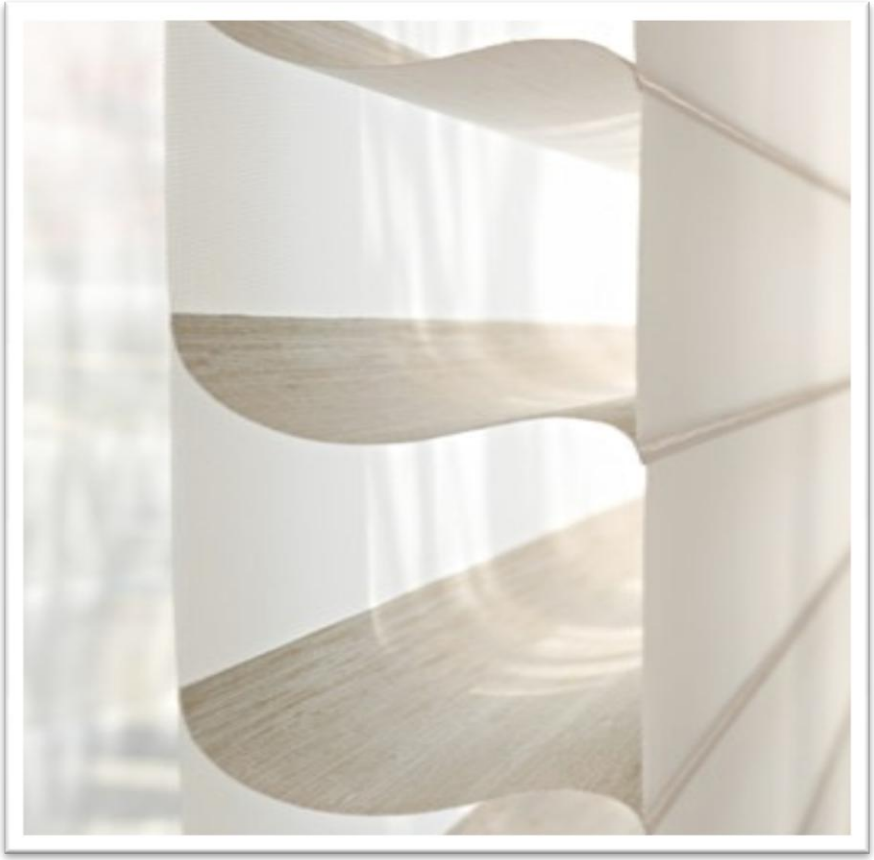

TELAS DISPONIBLES

ORIGINAL
Celda 55 mm.

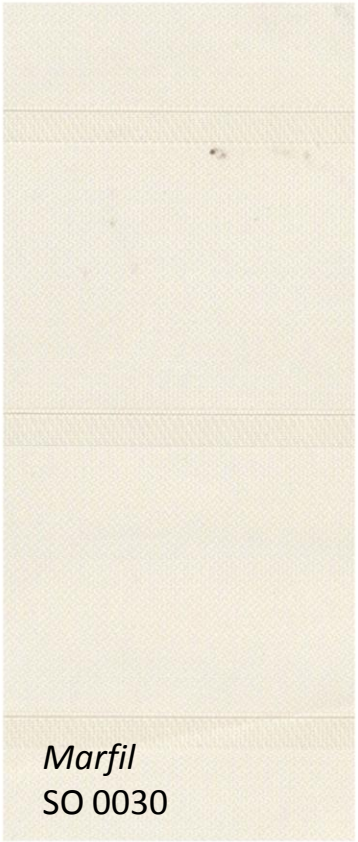

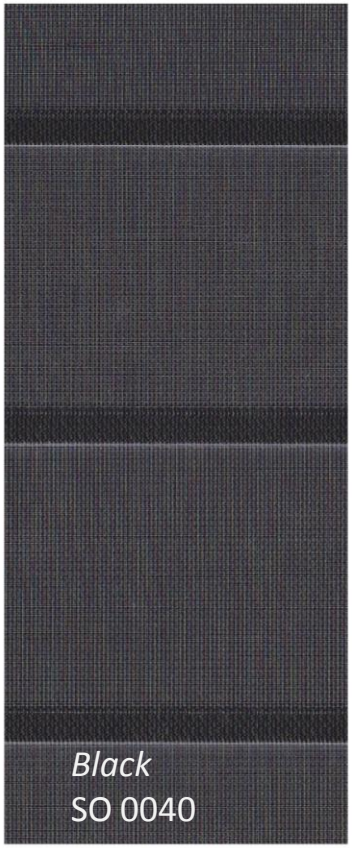

DELUXE
Celda 75 mm.

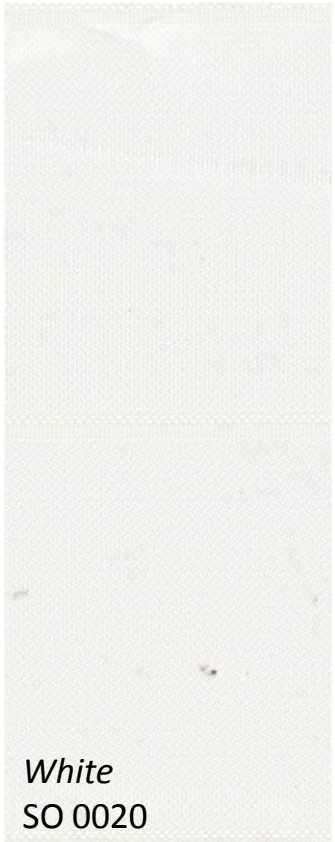

CORTINA DE ROLLO EXTERIOR

indenor®

CONTROL SOLAR

www.indenor.cl

SANTIAGO
Av. Vitacura 3565,
Tel: (02) 2 225 5582

SHOWROOM
Av. Chicureo 3100. L-2,
Tel: (02) 2 755 31 26

VIÑA DEL MAR
Av. Libertad 237A,
Tel: (32) 297 3737

DISTRIBUIDORES
distribuidores@indenor.cl,
Tel: (09) 7 376 6802